Ł-1 Lc=88,35m B=130cm

UWAGA: Z ŁAWY WYPUŚCIĆ PRĘTY ŁĄCZNIKOWE DO SŁUPÓW I TRZPIENI

UWAGA: BLOCZKI FUNDAMENTOWE SILIKATOWE W ŚCIANACH ZEWNĘTRZNYCH UŁOŻYĆ DO POZIOMU 30 CM NAD TEREN

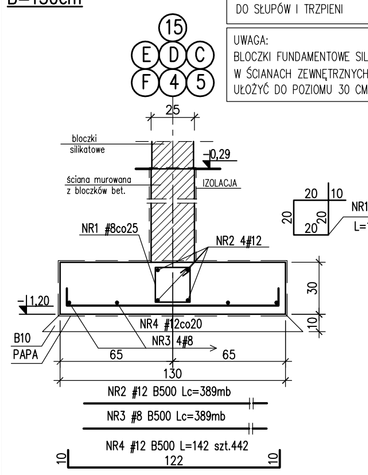

Ł-1.1 Lc=46,55m B=130cm

UWAGA: Z ŁAWY WYPUŚCIĆ PRĘTY ŁĄCZNIKOWE DO SŁUPÓW I TRZPIENI

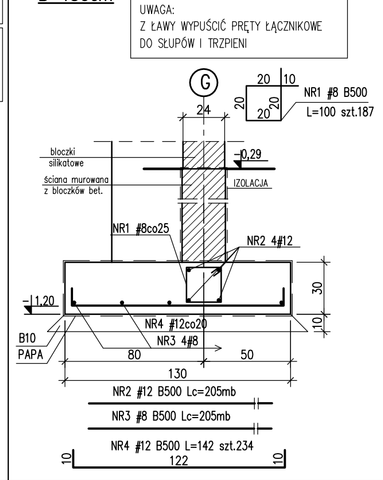

Ł-1.2 Lc=29,10m B=130cm

UWAGA: Z ŁAWY WYPUŚCIĆ PRĘTY ŁĄCZNIKOWE DO SŁUPÓW I TRZPIENI

UWAGA: BLOCZKI FUNDAMENTOWE SILIKATOWE UŁOŻYĆ DO POZIOMU 30 CM NAD TEREN

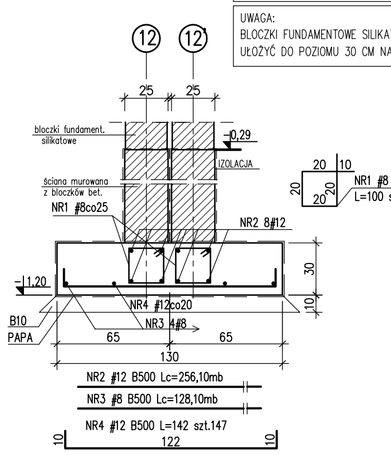

Ł-2 Lc=67,20m B=120cm

UWAGA: Z ŁAWY WYPUŚCIĆ PRĘTY ŁĄCZNIKOWE DO SŁUPÓW I TRZPIENI

UWAGA: BLOCZKI FUNDAMENTOWE SILIKATOWE UŁOŻYĆ DO POZIOMU 30 CM NAD TEREN

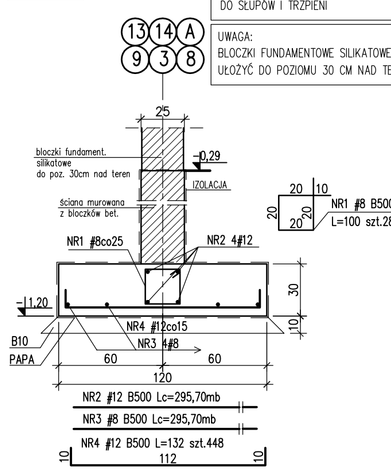

Ł-2.1 Lc=4,90m Ł-2.2 Lc=4,50m (lustrzane odbicie Ł-2.1) B=120cm

UWAGA: BLOCZKI FUNDAMENTOWE SILIKATOWE UŁOŻYĆ DO POZIOMU 30 CM NAD TEREN

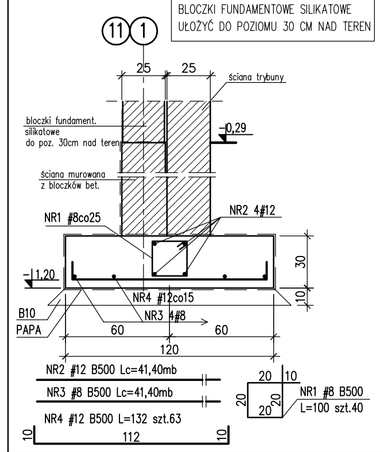

Ł-3 Lc=106,40m B=100cm

UWAGA: BLOCZKI FUNDAMENTOWE SILIKATOWE UŁOŻYĆ DO POZIOMU 30 CM NAD TEREN

UWAGA: Z ŁAWY WYPUŚCIĆ PRĘTY ŁĄCZNIKOWE DO SŁUPÓW I TRZPIENI

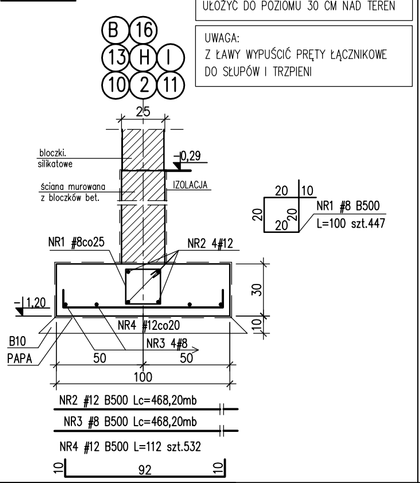

Ł-3.1 Lc=1,30m B=100cm

UWAGA: BLOCZKI FUNDAMENTOWE SILIKATOWE UŁOŻYĆ DO POZIOMU 30 CM NAD TEREN

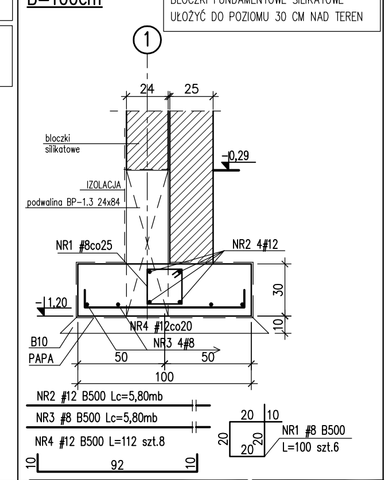

Ł-4 Lc=94,60m B=90cm

UWAGA: BLOCZKI FUNDAMENTOWE SILIKATOWE UŁOŻYĆ DO POZIOMU 30 CM NAD TEREN

UWAGA: Z ŁAWY WYPUŚCIĆ PRĘTY ŁĄCZNIKOWE DO SŁUPÓW I TRZPIENI

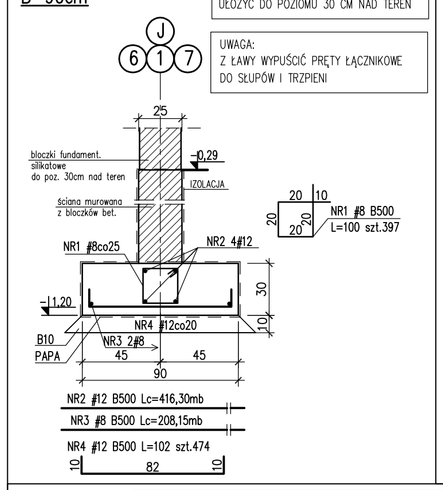

Ł-5 Lc=27,00m B=60cm

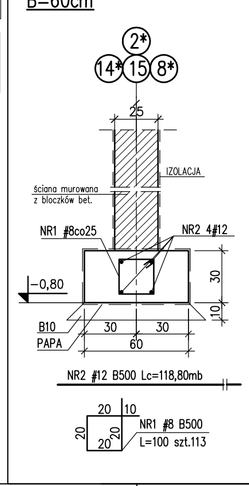

Ł-5.1 Lc=14,40m B=60cm

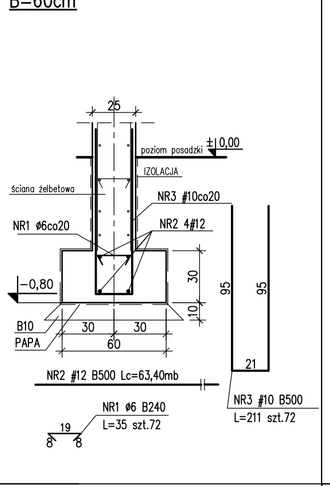

Ł-6 Lc=11,80m B=200cm

UWAGA: BLOCZKI FUNDAMENTOWE SILIKATOWE UŁOŻYĆ DO POZIOMU 30 CM NAD TEREN

UWAGA: Z ŁAWY WYPUŚCIĆ PRĘTY ŁĄCZNIKOWE DO SŁUPÓW I TRZPIENI

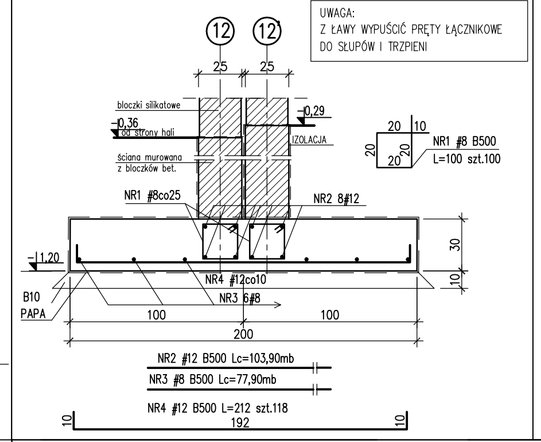

Ł-7 Lc=12,70m B=50cm

UWAGA: BLOCZKI FUNDAMENTOWE SILIKATOWE UŁOŻYĆ DO POZIOMU 30 CM NAD TEREN

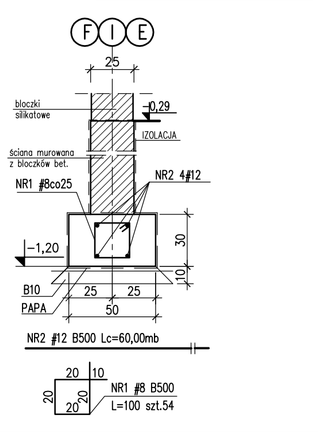

Ł-8 Lc=7,30m B=180cm

UWAGA: BLOCZKI FUNDAMENTOWE SILIKATOWE UŁOŻYĆ DO POZIOMU 30 CM NAD TEREN

UWAGA: Z ŁAWY WYPUŚCIĆ PRĘTY ŁĄCZNIKOWE DO SŁUPÓW I TRZPIENI

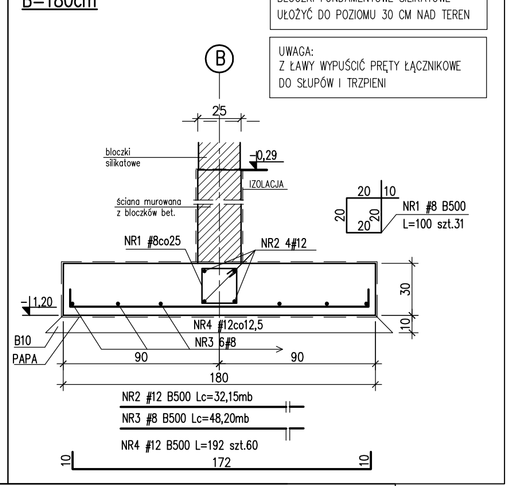

Szczegół dozbrojenia ławy Ł-8 180x30 pod słupem szt.1

UWAGA: PRĘTY PODŁUŻNE ŁAWY WPUŚCIĆ W STREFĘ DOZBROJENIA NA 1m

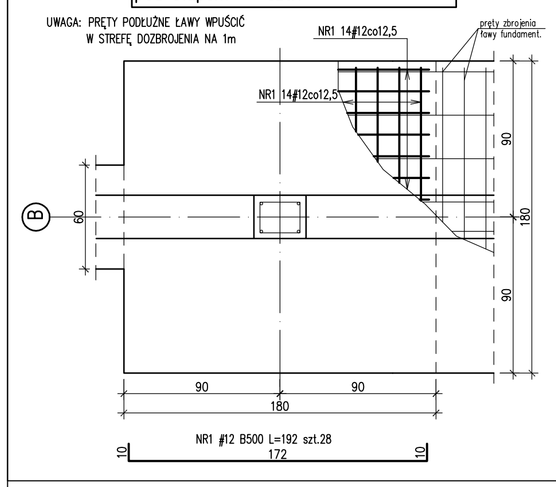

Szczegół dozbrojenia ławy Ł-1 130x30 pod słupem szt.1

UWAGA: PRĘTY PODŁUŻNE ŁAWY WPUŚCIĆ W STREFĘ DOZBROJENIA NA 1m

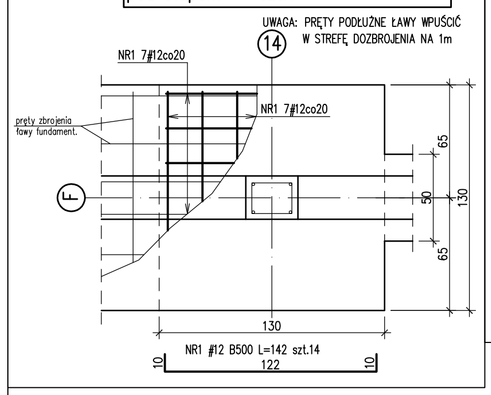

detal przejścia rury kanalizacyjnej przez ławę fundamentową szt.7

UWAGA: W OSI NR 14 USKOK WYKONAĆ WG RYS. NA RZUCIE FUNDAMENTÓW

UWAGA: PRĘTY ŁAWY DOPASOWAĆ DO USKOKU

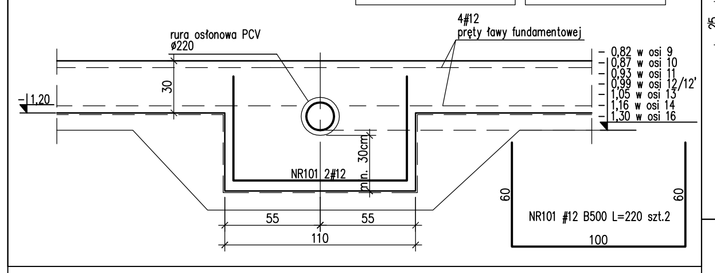

Szczegół zbrojenia ław fundamentowych w styku. szt.37

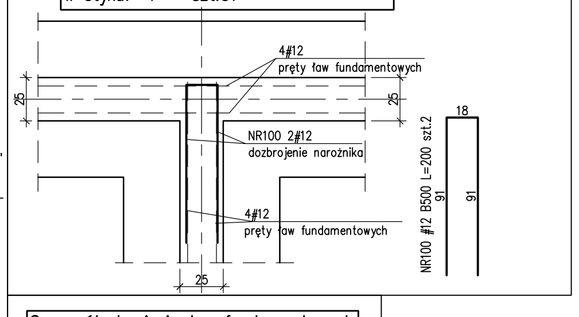

Szczegół zbrojenia ław fundamentowych w narożniku szt.14

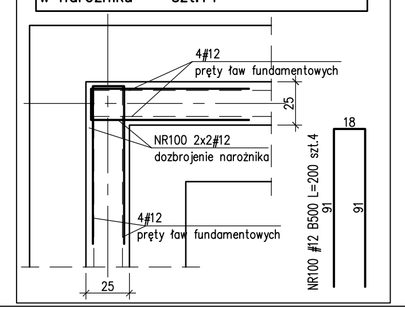

dmin – MINIMALNA ŚREDNICA WEWNĘTRZNA GIĘCIA

Pręty	Haki i pętle (dmin)		Pręty odgięte i zaginane (Dmin)
	⌀<20mm	⌀≥20mm	
żebrowane	4⌀	7⌀	20⌀
gładkie	2,5⌀	5⌀	15⌀

SPOSÓB WYMIAROWANIA HAKÓW (PODANO ZEWNĘTRZNE WYMIARY PRĘTÓW)

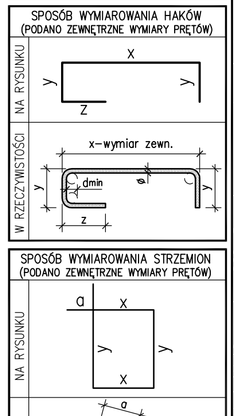

SPOSÓB WYMIAROWANIA STRZEMION (PODANO ZEWNĘTRZNE WYMIARY PRĘTÓW)

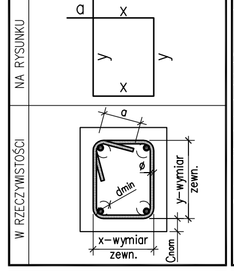

SPOSÓB WYMIAROWANIA PRĘTÓW (PODANO ZEWNĘTRZNE WYMIARY PRĘTÓW)

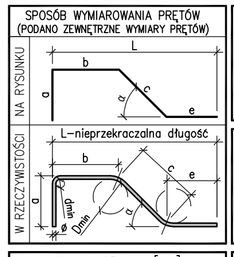

Cnom – OTULINA [cm]

Elementy	Otulenie
fundamenty spód	5,0
fundamenty pozostałe	3,0
stupy, ściany, podciągi	3,0
płyty stropowe	2,0
prefabrykaty	2,0

MATERIAŁY	
BETON	C20/25 (B25)
STAL ZBROJENIA	B500 (BSt500S) (oznaczono "⌀")
	B240 (St3S) (oznaczono "ø")
NR ZEST. STALI ZBROJENIOWEJ	01

PRACOWNIA PROJEKTOWA
KONSTRUKTOR
KONSTRUKTOR Sp. z o.o.
ul. Poła 2/2, 71-342 Szczecin
mail: konstruktorsz@wp.pl
tel. 509-844-717

obiekt: Budynek Wielofunkcyjny z hali Sportowo-widowiskową z częścią hotelową i gastronomiczną, parkingami i zagospodarowaniem terenu na działce 2.38 Sportowa 30, dz. bud. 90601, 90602 do 90605, 90606, 90607, 90171, 68913, 68916

adres: Resko, ul. Sportowa 30; dz. bud. 90601, 90602 do 90605, 90606, 90607, 90171, 68913, 68916

tytuł rysunku: FUNDAMENTY - ŁAWY

branża: Konstrukcja

opracowanie: projekt wykonawczy

projektował: mgr inż. Krzysztof Wójczak upr.nr ZAP/0075/POOK/04 B.O.w. spec.do. projektowania konstrukcji budowlanych

opracował: mgr inż. Dorota Makowska upr.nr ZAP/0006/POOK/11 B.O.w. spec.do. projektowania konstrukcji budowlanych
Joanna Besaraba

Sprawdził: Inż. Artur Urbański upr.nr ZAP/0074/POOK/04 B.O.w. spec.do. projektowania konstrukcji budowlanych

skala: 1:25

data: lipiec 2016

rys.nr: 11/K